REV	Q'TY	DESCRIPTION	DATE	PREPARED	REV. NO.

고 객 승 인 란

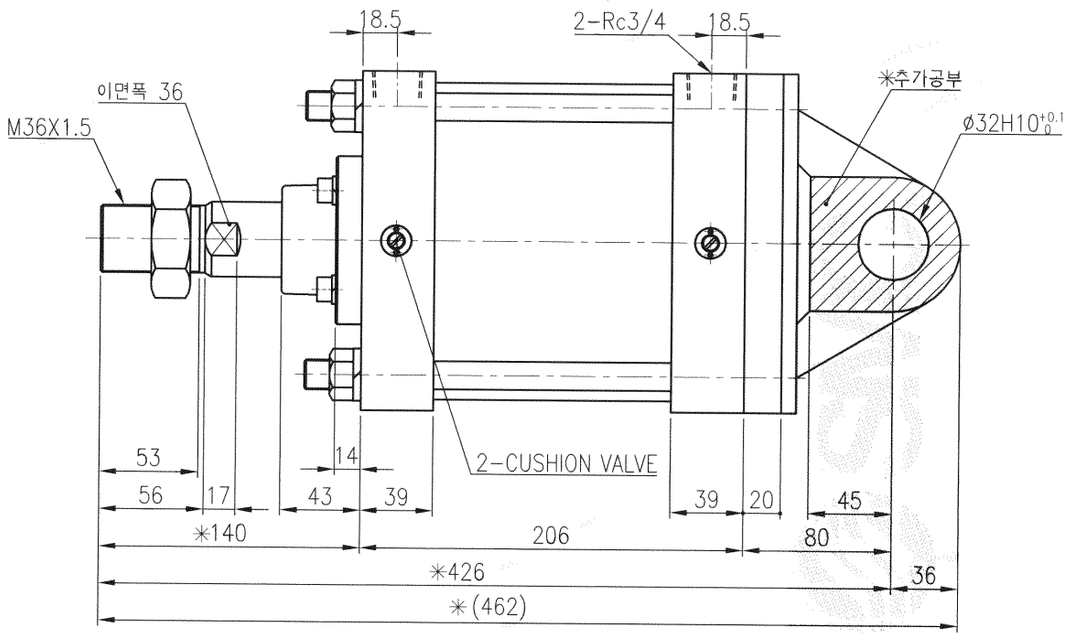

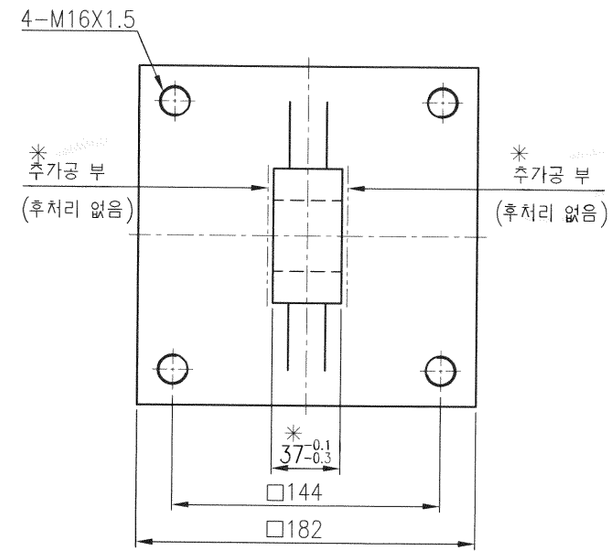

SPECIFICATIONS (CYLINDER)	
BORE SIZE	160 mm
STROKE	100 mm
STROKE TOLERANCE	0 ~ +1.0 mm
FLUID	AIR
PROOF PRESSURE	1.57 MPa
MAX. OPERATING PRESSURE	0.97 MPa
MIN. OPERATING PRESSURE	0.05 MPa
AMBIENT AND FLUID TEMP.	0 ~ 70°C (단,동결없을것)
OPERATING PISTON SPEED	50 ~ 500 mm/s
CUSHION	AIR-CUSHION
LUBRICATION	NON-LUBE

FOR APPROVAL

비관리
2022 .01. 12
SMC Korea(주)

NOTE

1. 본 실린더는 ROD선단 변경사양임.
2. 본 실린더는 클레비스 추가공 사양임(추가공부 후처리 없음: ▨표시부)
3. ✳ 부 이외의 치수 및 사양은 당사 카다로그에 준 함.

UNLESS OTHERWISE GEOMETRIC TOLERANCE BASED ON B0419			
UNLESS OTHERWISE SPECIFIED JIS B0405			
DIMENSIONS ARE IN MILIMETERS	F ±	M ±	C ±
LESS THAN 3	0.05	0.1	–
ABOVE 3 / LESS THAN 6	0.05	0.1	0.2
ABOVE 6 / LESS THAN 30	0.1	0.2	0.5
ABOVE 30 / LESS THAN 120	0.15	0.3	0.8
ABOVE 120 / LESS THAN 315	0.2	0.5	1.2
ABOVE 315 / LESS THAN 1000	0.3	0.8	2.0
ABOVE 1000 / LESS THAN 2000	0.5	1.2	3.0

APPROVED BY 성기수 22 01 12
CHECKED BY 김영 2022/1/12
DESIGNED BY 전현구 22 01 12

SCALE N/S
FINISH
MATERIAL
PACKING
DRAWING NAME AIR CYLINDER
MODEL
Q'TY
DRAWING NO. CS1CN160-100-CJAD0046
REVISION △

김인철 22/01/12

SMC Korea
SIZE A4

PRIVILEGED AND CONFIDENTIAL (영업비밀로서 대외공개 불가)

[경고] 본 자료는 SMC의 기업 비밀 자료로써, 이를 허가 없이 사용, 유출한 자는 민.형사상의 책임을 요구할수 있음을 고지합니다.

[경고] 본 자료는 SMC의 기업 비밀 자료로써, 이를 허가 없이 사용, 유출한 자는 민.형사상의 책임을 요구할수 있음을 고지합니다.